《澳門特區無障礙通用設計建築指引》修訂內容：

Conteúdo sobre as alterações às “Normas arquitectónicas para a concepção de design universal e livre de barreiras na RAEM”

序	頁數	章節	原文(中文版)	修訂(中文版)
1.	69	2.3.1	9).坐廁的高度由坐廁(馬桶)廁板至經修飾的地面水平須介乎 380-400 毫米。	9).坐廁的高度由坐廁(馬桶)廁板至經修飾的地面水平須介乎 380-450 毫米。
2.	76	2.3.2 淋浴設施	（沒有）	(新增) (7) 淋浴間扶手(圖58之1) i. 由一條長度不少於900毫米的橫桿及一條長度不少於600毫米的直桿構成，兩條扶手亦可相連為一條。 ii. 淋浴座椅另一邊須裝上一道摺合式扶手。牆上當眼位置須設置以中文、葡文及觸覺點字說明該設施的使用方法。 iii. 在淋浴間地面以上700-800毫米之間的高度安裝。
3.	79	2.3.4 標誌	5)標誌的文字高度不得少於以下的規定：	5)標誌的~~文字~~高度不得少於以下的規定：
4.	84	2.4.3 臨時庇護處	6).每個臨時庇護處必須清晰展示國際無障礙的標誌並附以中文及葡萄牙文說明，字體大小不得小於 50 毫米。臨時庇護處的門附近設有觸覺點字及凸字牌說明。	6).每個臨時庇護處必須清晰展示國際無障礙的標誌並附以中文及葡萄牙文說明，標誌大小不得小於 60 毫米。臨時庇護處的門附近設有觸覺點字及凸字牌說明。

序	頁數	章節	原文(中文版)	修訂(中文版)
5.	31	圖 17	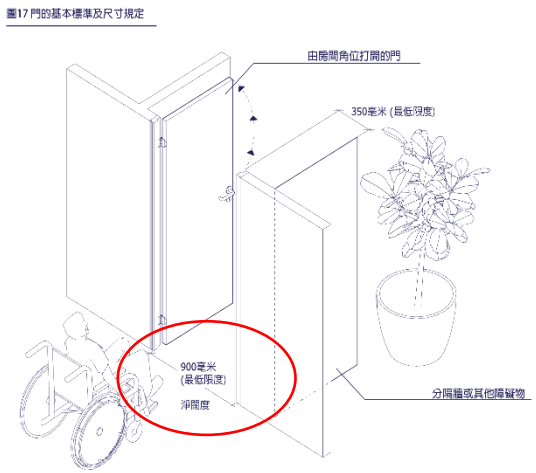	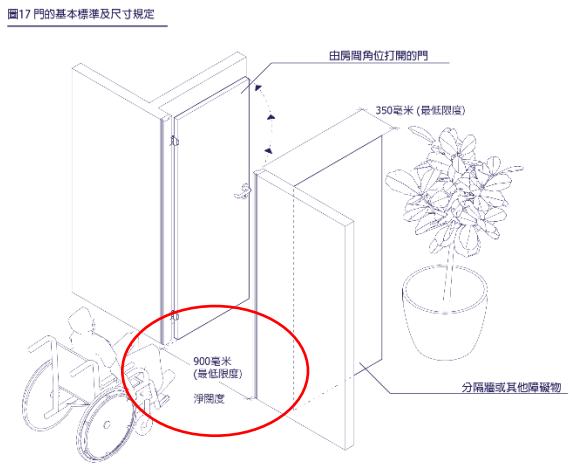
6.	35	圖 27	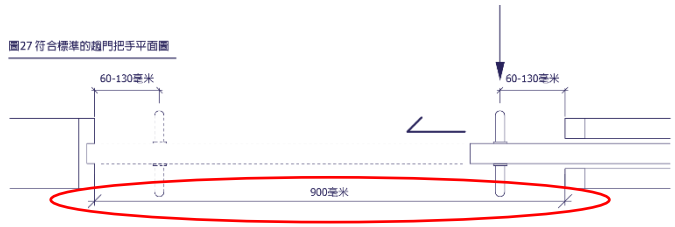	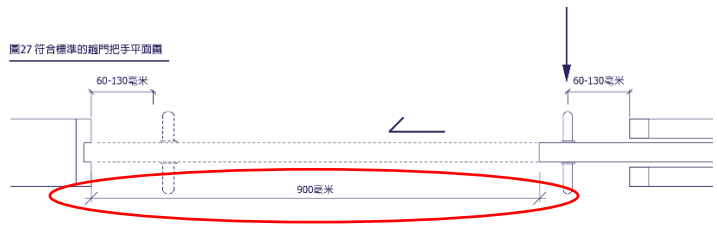

序	頁數	章節	原文(中文版)	修訂(中文版)
7.	40	圖 32	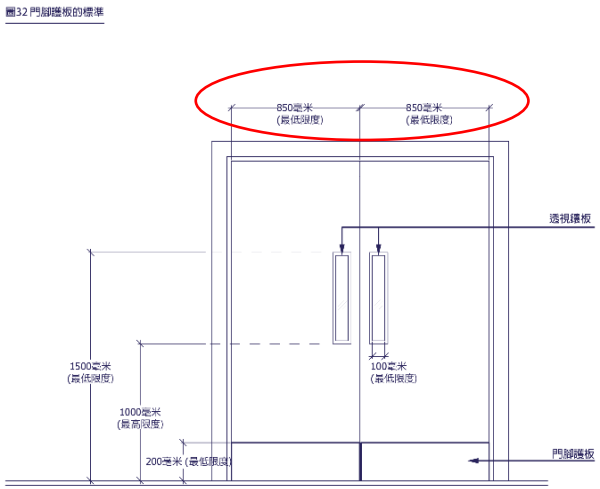	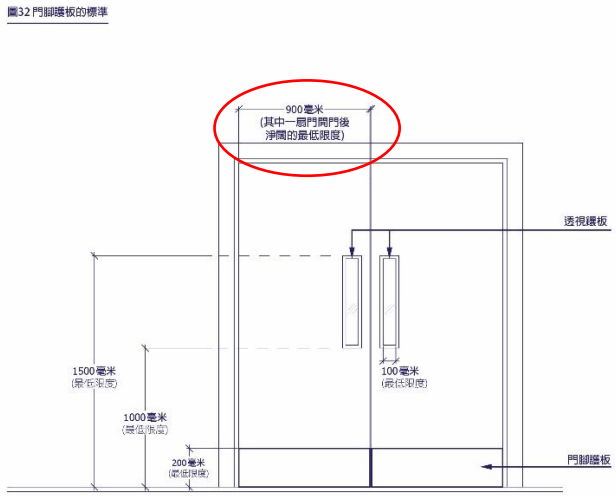

序	頁數	章節	原文(中文版)	修訂(中文版)
8.	53	圖 44	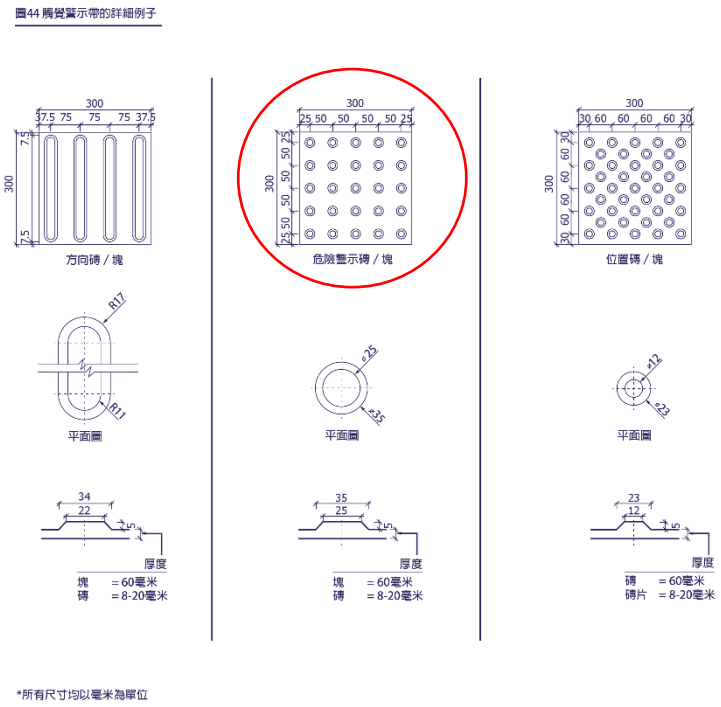	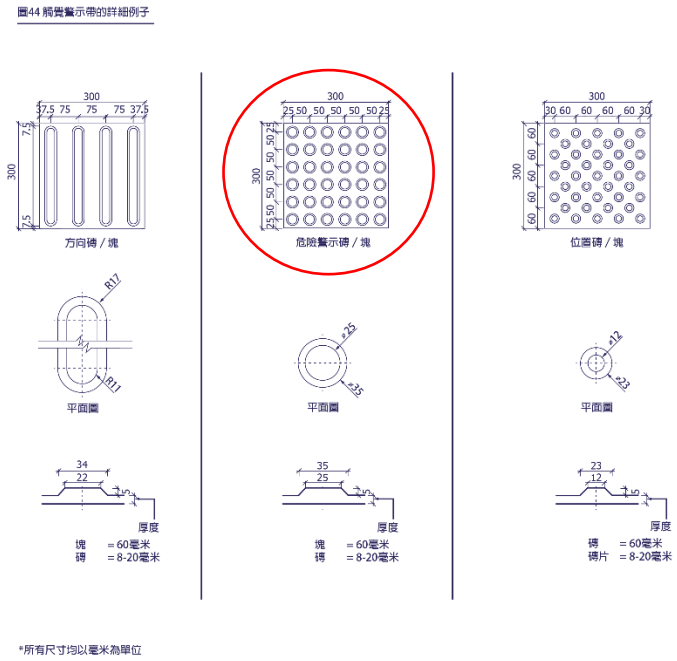

序	頁數	章節	原文(中文版)	修訂(中文版)
9.	67	圖 52	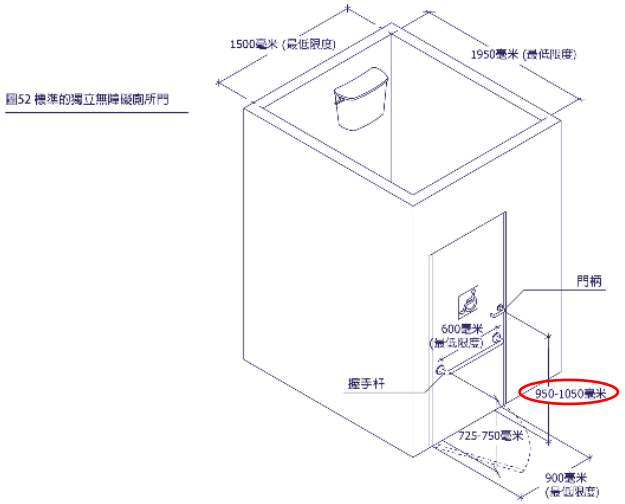	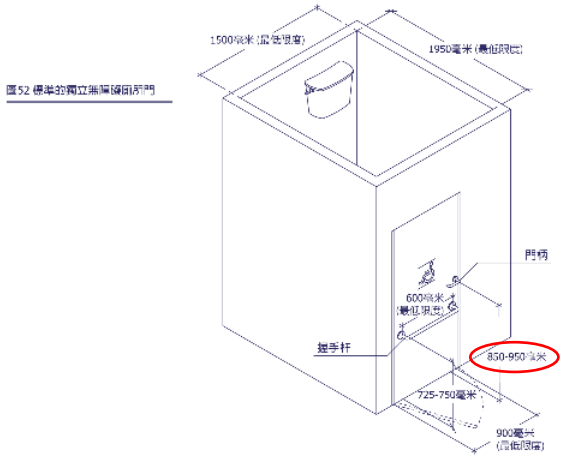

序	頁數	章節	原文(中文版)	修訂(中文版)
10.	68	圖 53	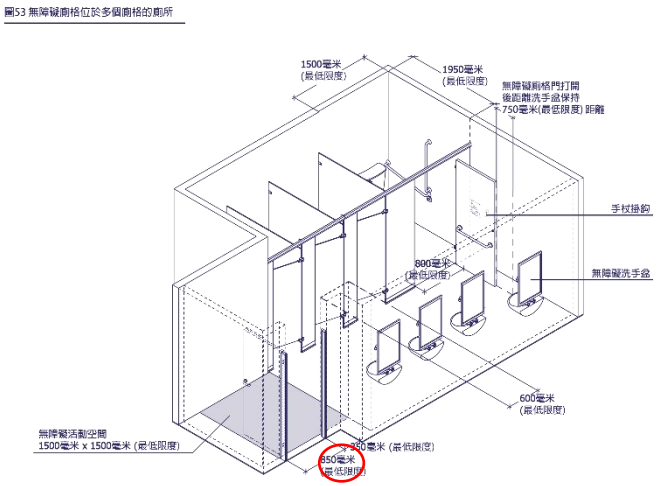	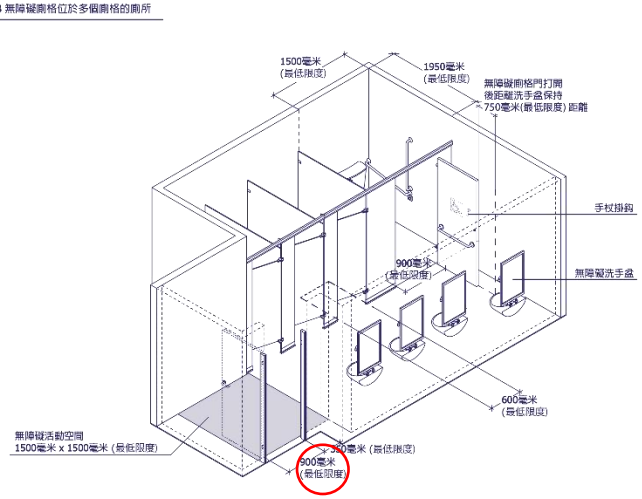

序	頁數	章節	原文(中文版)	修訂(中文版)
11.	69	圖 54	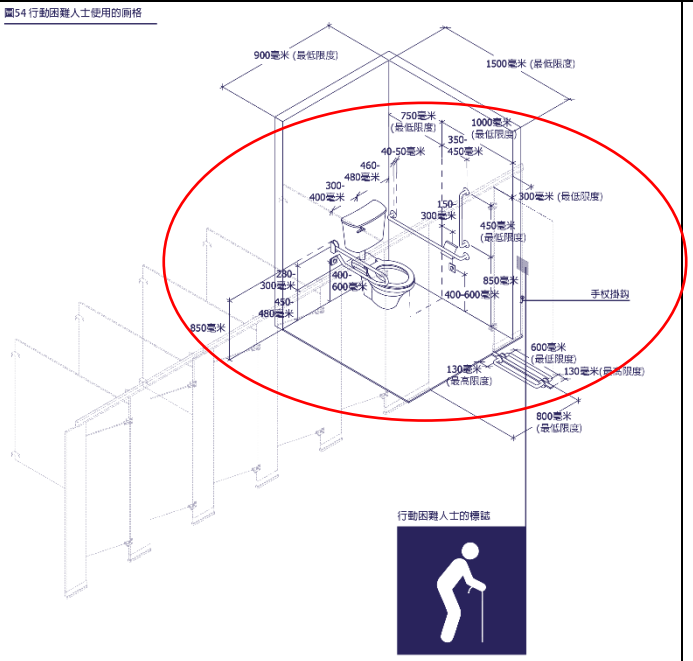	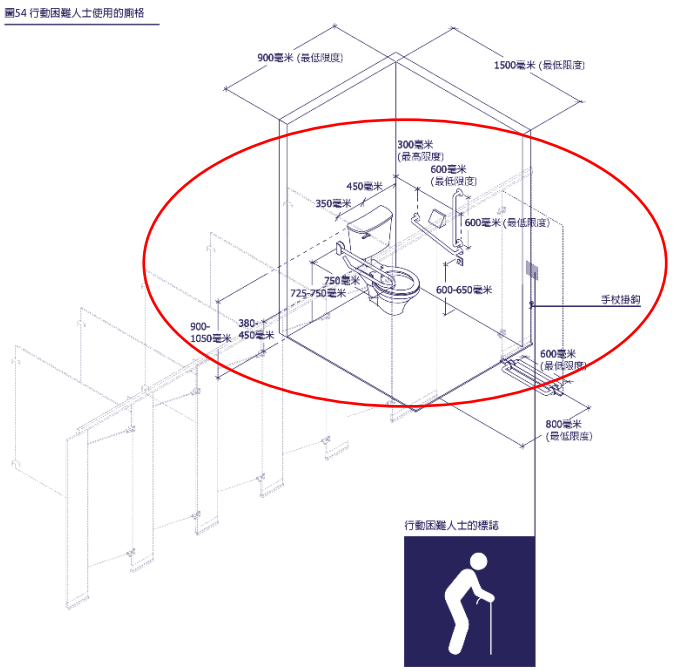

序	頁數	章節	原文(中文版)	修訂(中文版)
12.	75	圖58之1	（沒有）	（新增）圖 58 之 1 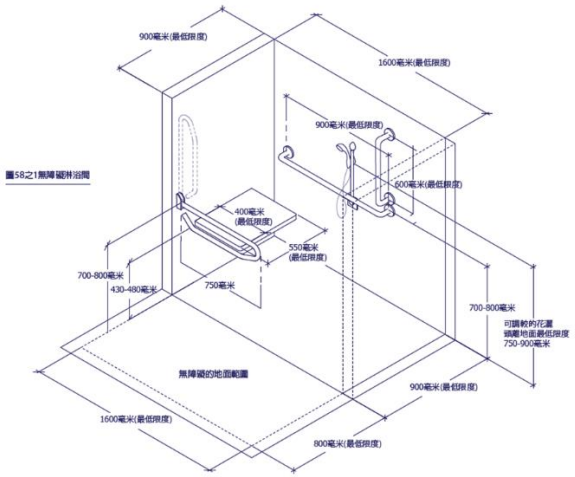

序	頁數	章節	原文(中文版)	修訂(中文版)
13.	85	圖 64	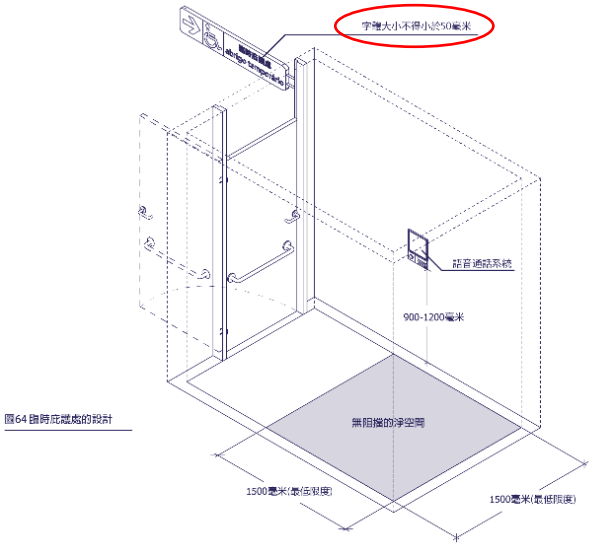 圖64 臨時庇護處的設計	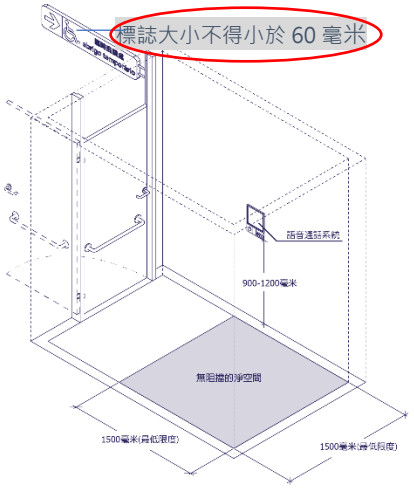 圖64 臨時庇護處的設計

序	頁數	章節	原文(中文版)	修訂(中文版)
14.	93	圖 67	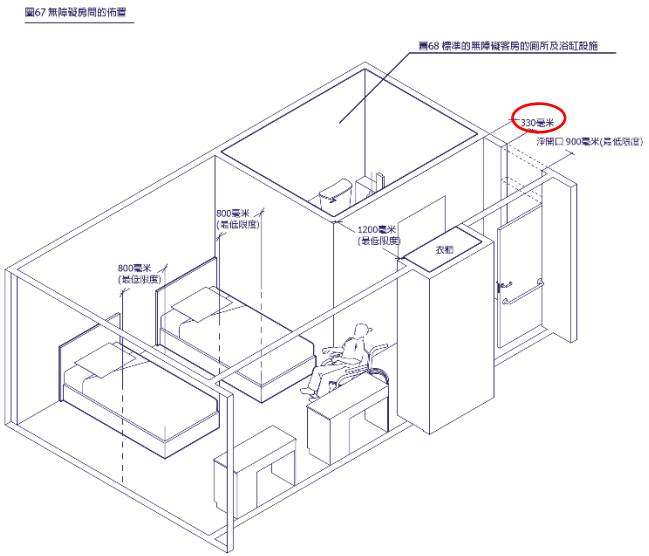	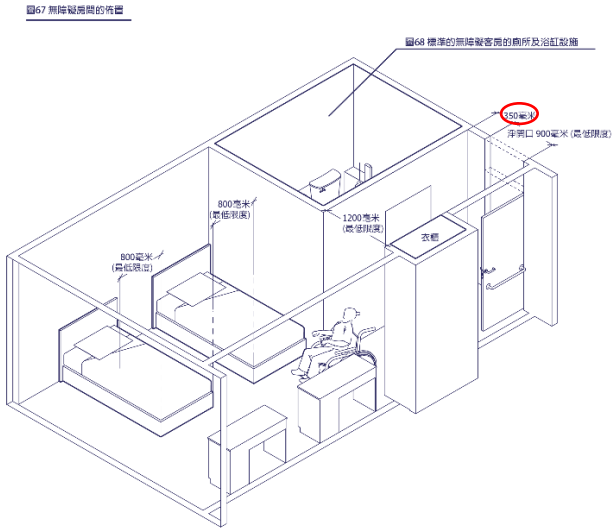

序	頁數	章節	原文(中文版)	修訂(中文版)
15.	95	圖 69	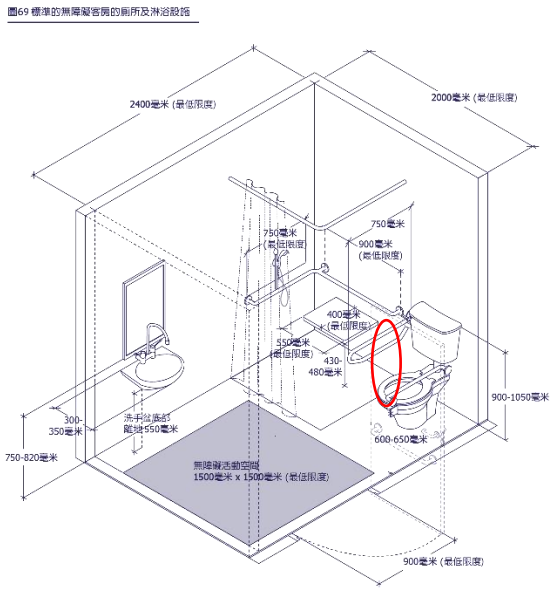	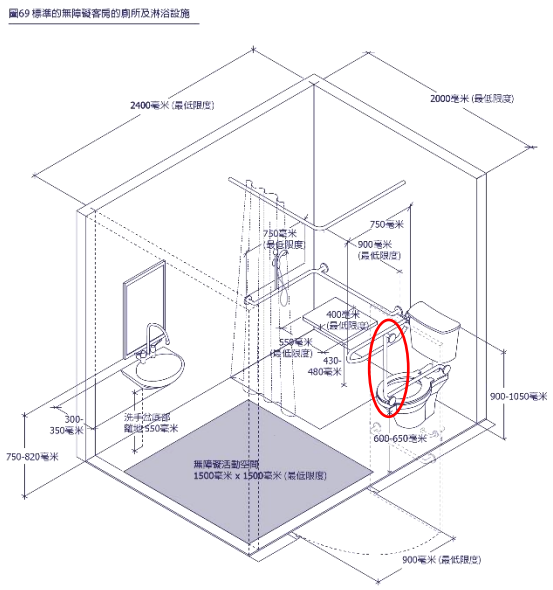

序 Série n.º	頁數 N.º de páginas	原文(葡文版) Texto original (versão portuguesa)	修訂(葡文版) Texto revisado (versão portuguesa)
1.	89	9).A altura do assento da sanita deve ficar a uma altura de 380-400 mm do nível do piso acabado.	9).A altura do assento da sanita deve ficar a uma altura de 380-450 mm do nível do piso acabado.
2.	98	(No)	(7) Corrimão da cabine de duche (Figura 58.1) i. Composto por uma barra transversal com um comprimento não inferior a 900 mm e uma barra vertical de comprimento não inferior a 600 mm de comprimento, os dois corrimões podem ser interligados em um mesmo; ii. Deve ser instalado no outro lado do assento de duche um corrimão dobrável. Em local visível na parede devem estar afixadas as instruções em chinês, português e braile para explicar o uso desse equipamento de apoio; iii. Deve ser instalado a uma altura de 700-800 mm, medida a partir do piso para cima, da cabine de duche.
3.	104	5) A altura das inscrições do sinal não deve ser inferior ao seguinte:	5). A altura do sinal não deve ser inferior ao seguinte:

序 Série n.º	頁數 N.º de páginas	原文(葡文版) Texto original (versão portuguesa)	修訂(葡文版) Texto revisado (versão portuguesa)
4.	112	6).Cada abrigo temporário deve estar assinalado claramente com o símbolo internacional de acessibilidade em chinês e português, com um tamanho de letra não superior a 50 mm. Junto à porta do abrigo temporário, deve estar colocada uma placa com as respectivas informações em braile e alto relevo.	6).Cada abrigo temporário deve estar assinalado claramente com o símbolo internacional de acessibilidade em chinês e português, com um tamanho de sinal não superior a 60 mm. Junto à porta do abrigo temporário, deve estar colocada uma placa com as respectivas informações em braile e alto relevo.
5.	39	Figura 17. Padrões básicos e regulamentos sobre dimensões das portas 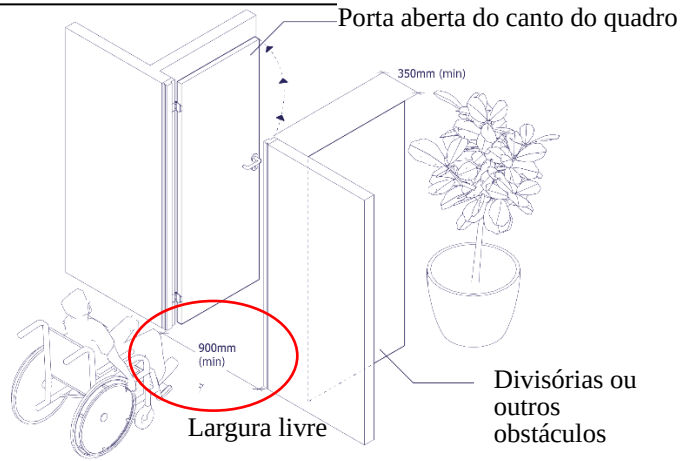 	Figura 17. Padrões básicos e regulamentos sobre dimensões das portas 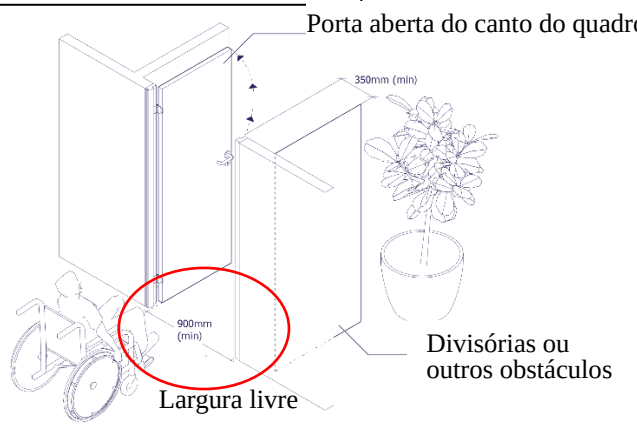

序 Série n.º	頁數 N.º de páginas	原文(葡文版) Texto original (versão portuguesa)	修訂(葡文版) Texto revisado (versão portuguesa)
6.	43	Figura 27. Diagrama de maçaneta de portas deslizantes conforme os padrões 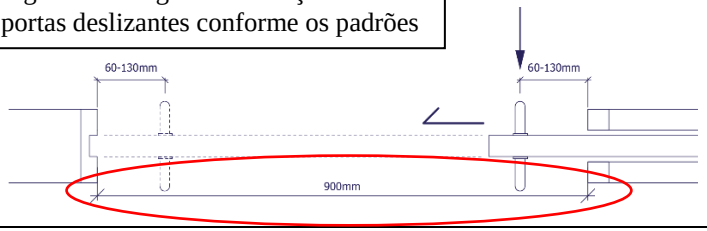 	Figura 27. Diagrama de maçaneta de portas deslizantes conforme os padrões 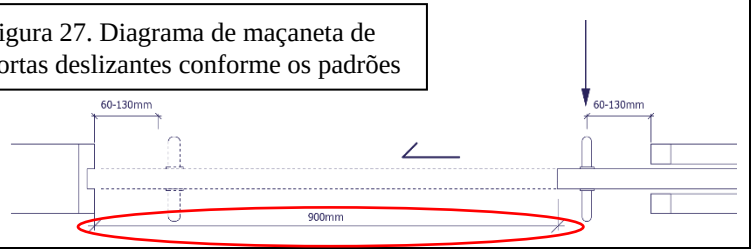

序 Série n.º	頁數 N.º de páginas	原文(葡文版) Texto original (versão portuguesa)	修訂(葡文版) Texto revisado (versão portuguesa)
7.	48	Figura 32. Chapa de protecção de pé da porta conforme os padrões 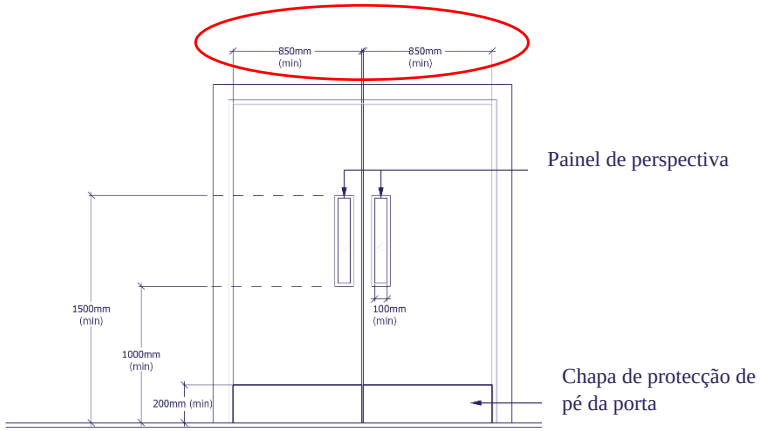 	Figura 32. Chapa de protecção de pé da porta conforme os padrões 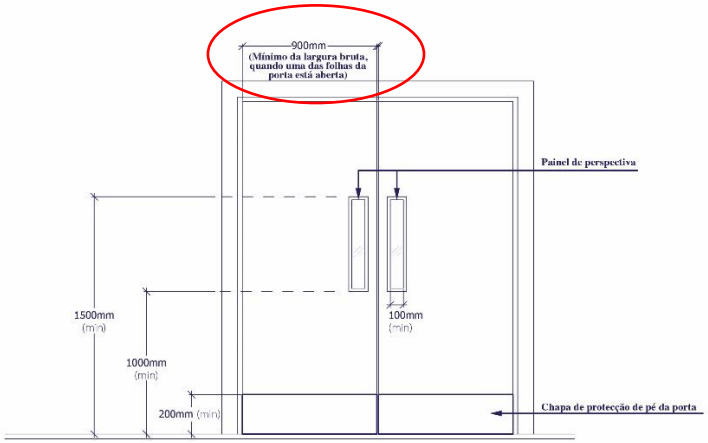

序 Série n.º	頁數 N.º de páginas	原文(葡文版) Texto original (versão portuguesa)	修訂(葡文版) Texto revisado (versão portuguesa)
8.	65	Figura 44. Exemplo detalhado de banda de aviso táctil 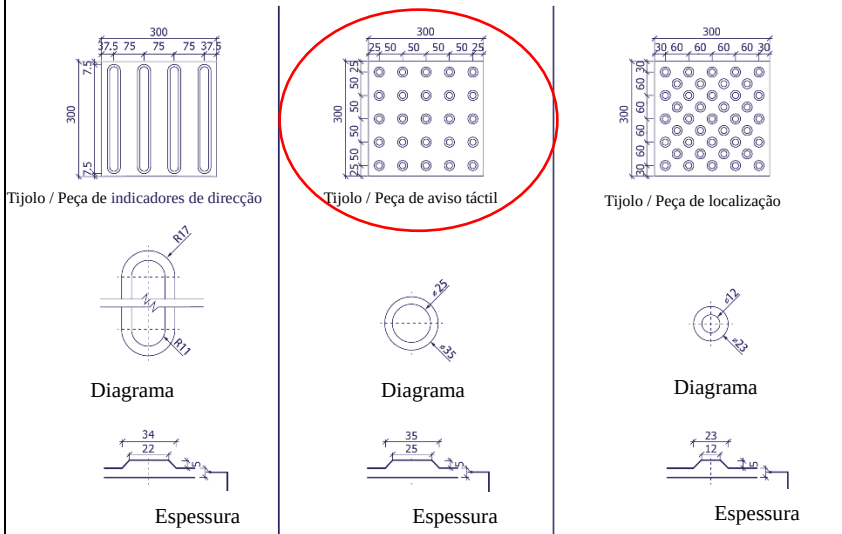 Peça=60mm Tijolo=8-20mm Peça=60mm Tijolo=8-20mm Tijolo=60mm Faixa de tijolo=8-20mm *A unidade das dimensões é mm.	Figura 44. Exemplo detalhado de banda de aviso táctil 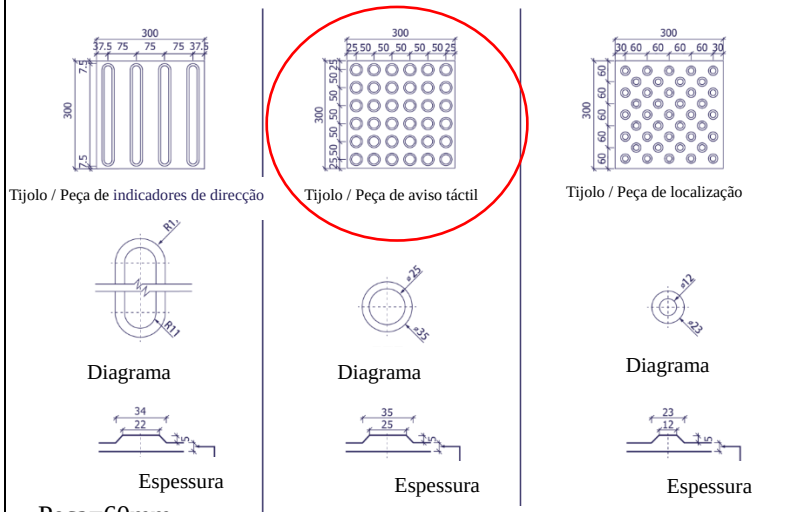 Peça=60mm Tijolo=8-20mm Peça=60mm Tijolo=8-20mm Tijolo=60mm Faixa de tijolo=8-20mm *A unidade das dimensões é mm.

序 Série n.º	頁數 N.º de páginas	原文(葡文版) Texto original (versão portuguesa)	修訂(葡文版) Texto revisado (versão portuguesa)
9.	86	Figura 52. Porta de casa de banho individual sem barreira conforme os padrões 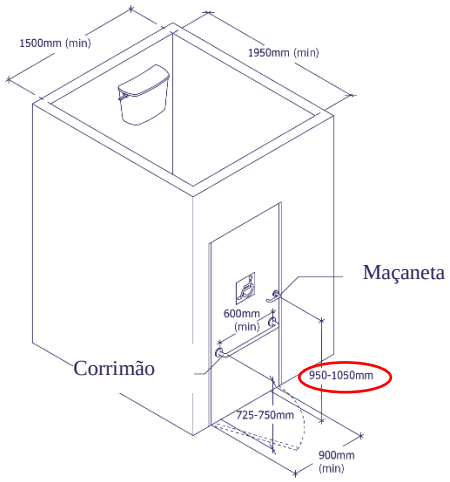 	Figura 52. Porta de casa de banho individual sem barreira conforme os padrões 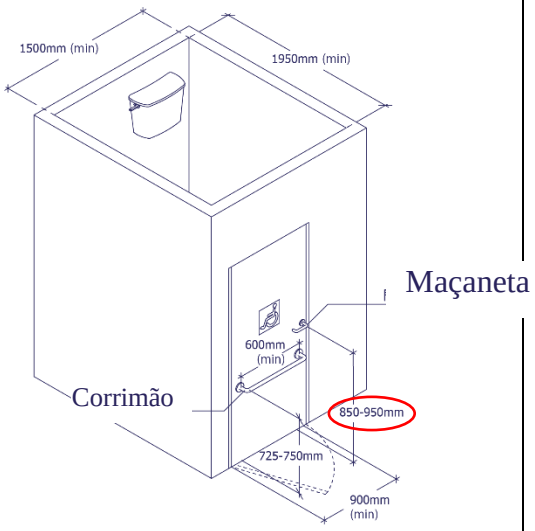

序 Série n.º	頁數 N.º de páginas	原文(葡文版) Texto original (versão portuguesa)	修訂(葡文版) Texto revisado (versão portuguesa)
10.	87	Figura 53. Casa de banho sem barreiras que se situa na casa de banho com várias divisórias 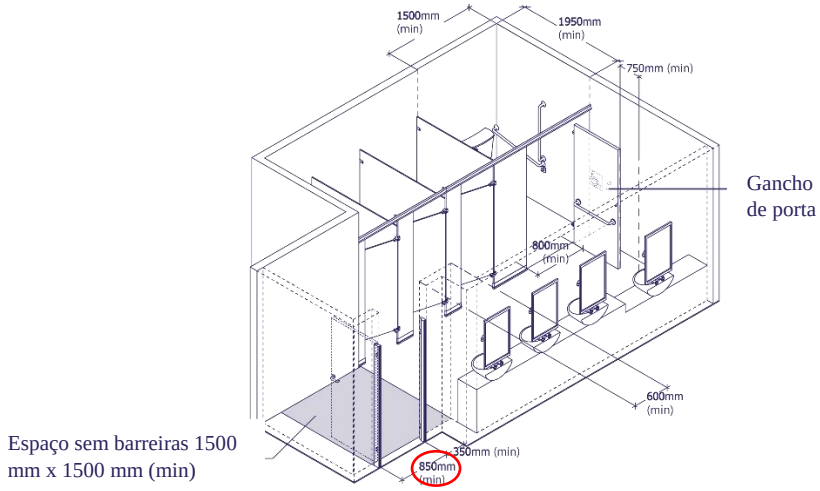 	Figura 53. Casa de banho sem barreiras que se situa na casa de banho com várias divisórias 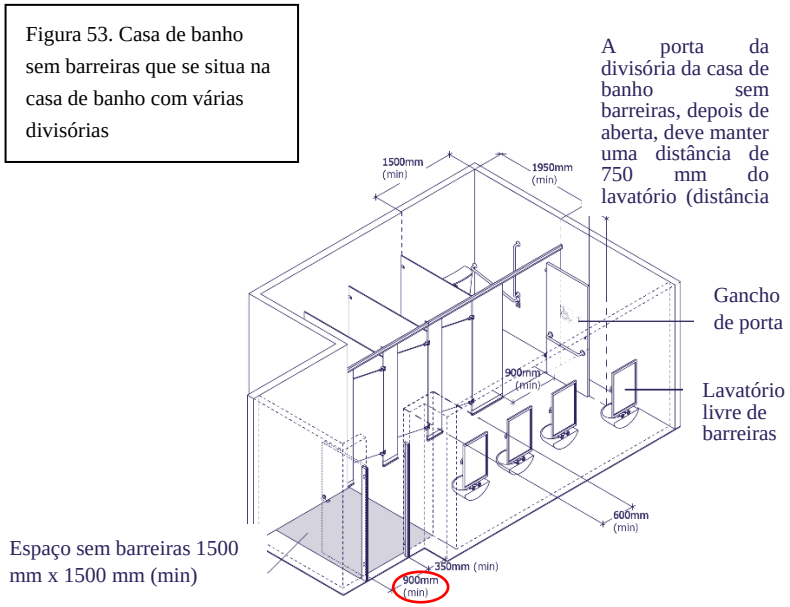

序 Série n.º	頁數 N.º de páginas	原文(葡文版) Texto original (versão portuguesa)	修訂(葡文版) Texto revisado (versão portuguesa)
11.	88	Figura 54. Estrutura da divisória de casa de banho para pessoas com mobilidade reduzida 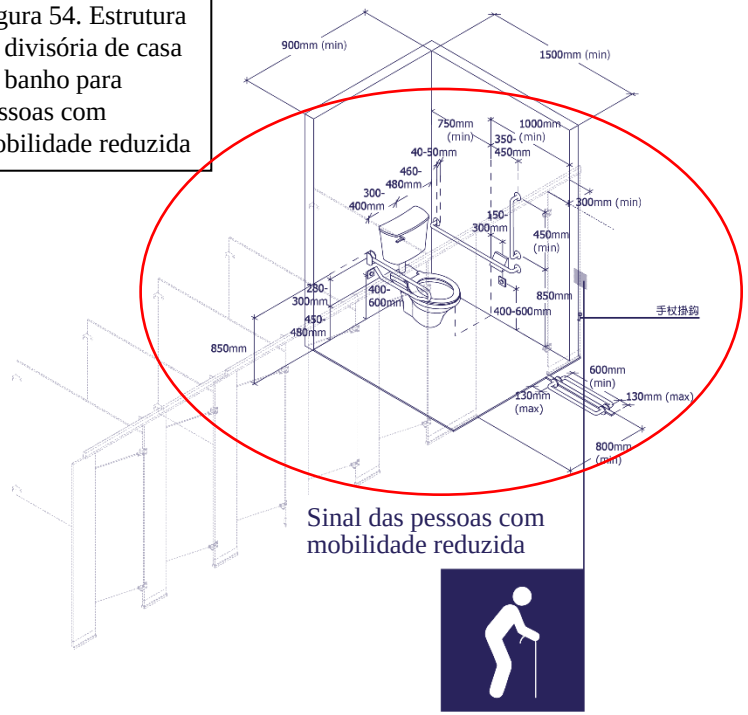 	Figura 54. Estrutura da divisória de casa de banho para pessoas com mobilidade reduzida 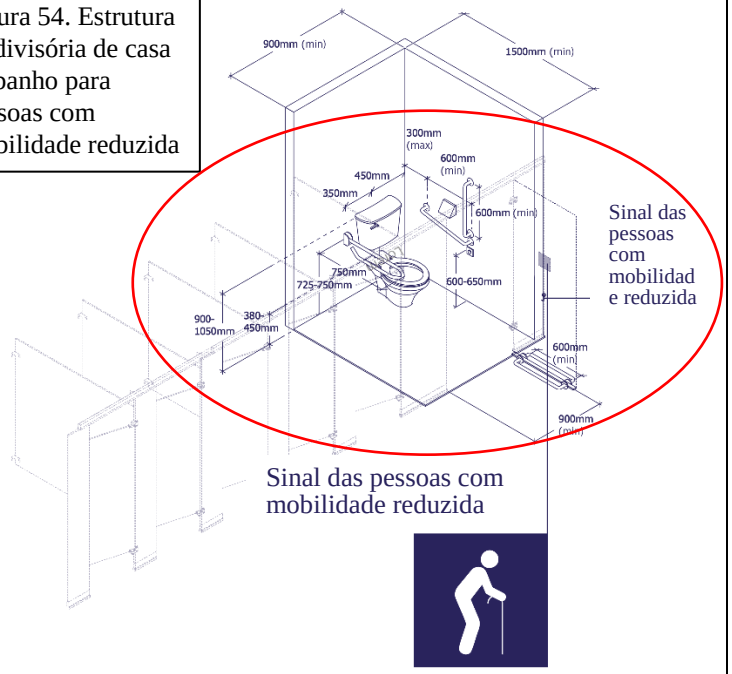

序 Série n.º	頁數 N.º de páginas	原文(葡文版) Texto original (versão portuguesa)	修訂(葡文版) Texto revisado (versão portuguesa)
12.	97	(No)	*Figura58.1 Chuveiro sem barreiras* 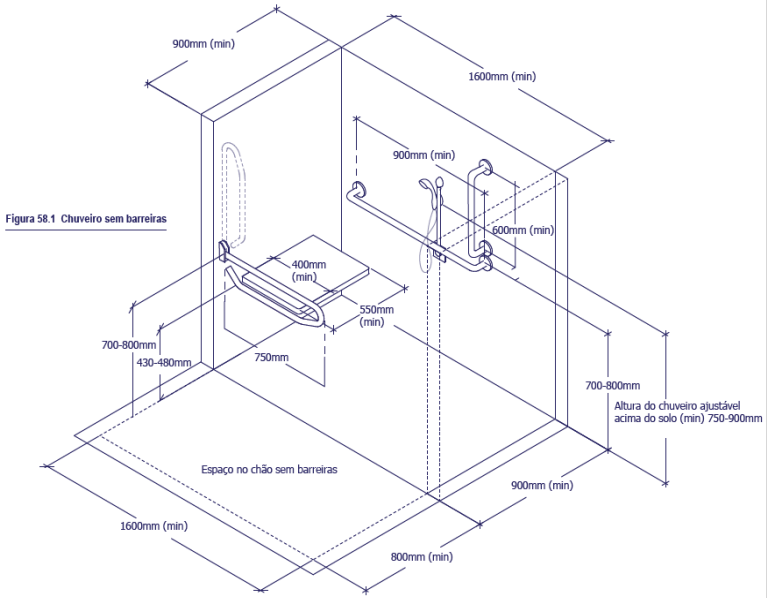

序 Série n.º	頁數 N.º de páginas	原文(葡文版) Texto original (versão portuguesa)	修訂(葡文版) Texto revisado (versão portuguesa)
13.	113	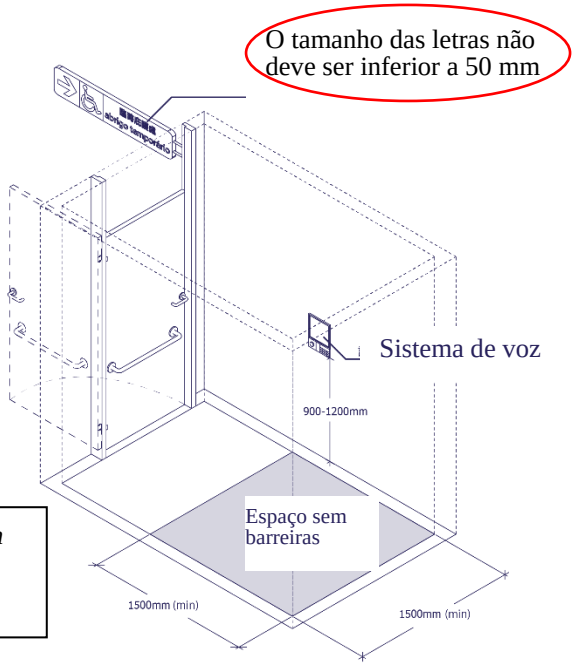 Figura 64. *Design* de abrigo temporário	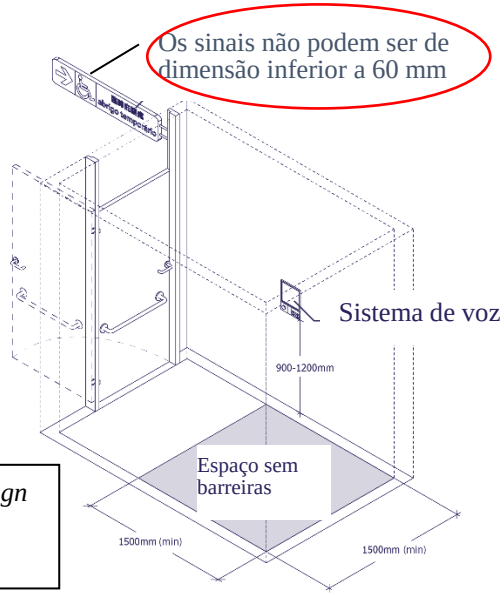 Figura 64. *Design* de abrigo temporário

序 Série n.º	頁數 N.º de páginas	原文(葡文版) Texto original (versão portuguesa)	修訂(葡文版) Texto revisado (versão portuguesa)
14.	128	Figura 67. Disposição da sala sem barreiras Figura 68. Instalações de casa de banho e de banheiras sem barreiras de quartos de hóspedes padrão 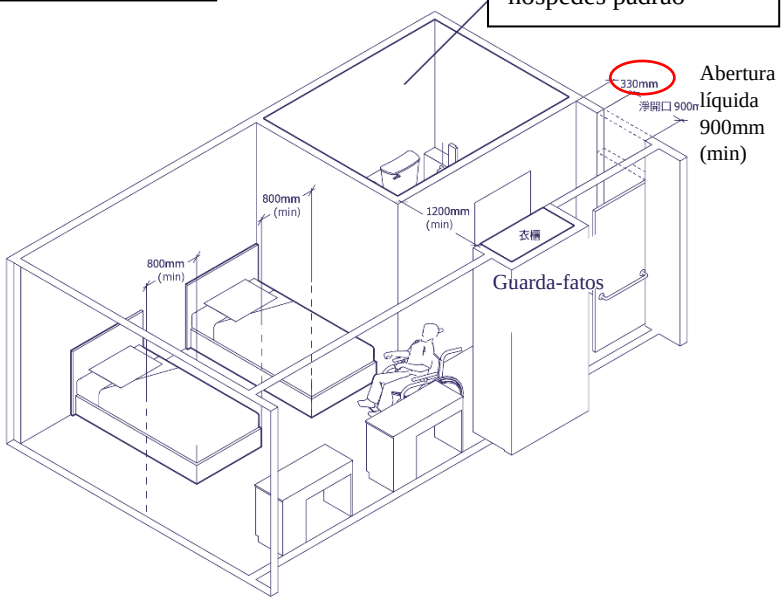	Figura 67. Disposição da sala sem barreiras Figura 68. Instalações de casa de banho e de banheiras sem barreiras de quartos de hóspedes padrão 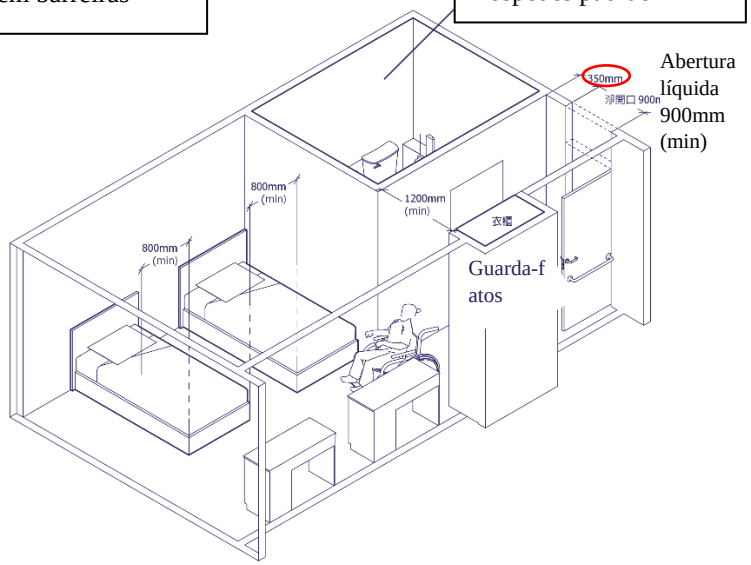

序 Série n.º	頁數 N.º de páginas	原文(葡文版) Texto original (versão portuguesa)	修訂(葡文版) Texto revisado (versão portuguesa)
15.	130	Figura 69. Instalações de casa de banho e de chuveiros sem barreiras de quartos de hóspedes 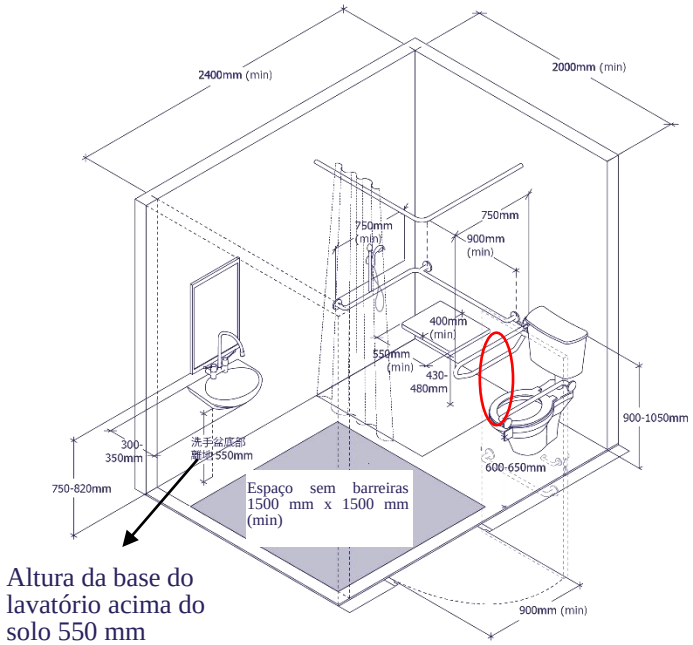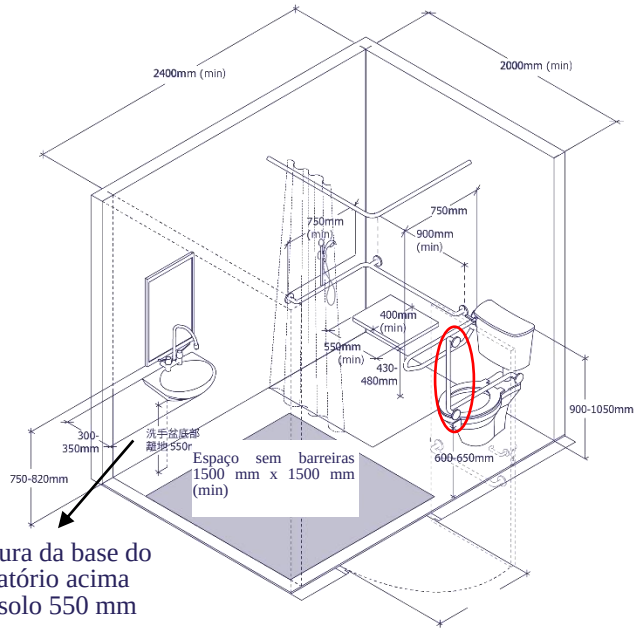 	Figura 69. Instalações de casa de banho e de chuveiros sem barreiras de quartos de hóspedes